VOLETS DE DOSAGE,
TYPE JZ-P

Volets de dosage avec contre cadre et servomoteur

CONTRE-CADRE

CONTRE-CADRE ER – VOLETS DE DOSAGE

POUR LE MONTAGE RAPIDE ET SIMPLE DES VOLETS DE DOSAGE

Contre-cadres pour un montage simple et rapide des volets de dosage
Les contre-cadres avec équerres de fixation sont cimentées dans l'ouverture du mur, et les volets de dosage sont fixés aux contre-cadres

- Les profilés en L sont en tôle galvanisée ou en acier inoxydable
- Version en acier galvanisé avec équerres de fixation vissés
- Version en acier inox avec équerres de fixation soudés

Équipements et accessoires en option

- Construction subdivisée (largeur et hauteur subdivisée) pour le montage de volets de dosage subdivisés (en tôle galvanisée) sans structure de support

Application

Application

- Pour montage des volets de dosage dans des murs et des plafonds pleins
- Montage simplifié
- Le contre cadre assure le montage rapide, simple et précis des volets de dosage

Application

- Pour montage des volets de dosage dans des murs et des plafonds pleins
- Montage simplifié
- Le contre cadre assure le montage rapide, simple et précis des volets de dosage

Description

Pièces et caractéristiques

- Contre-cadre comprenant des sections d'angle
- Goujons filetés
- Rondelles
- Écrous à six pans
- Équerres de fixation

Matériaux et finitions

JZ-S, JZ-P, JZ-LL, JZ-HL

- Contre-cadre en acier galvanisé (profilé en L 35 × 35 × 3 mm)
- Équerres de fixation à visser, goujons filetés, vis, écrous et rondelles en acier galvanisé

JZ-S-A2, JZ-P-A2, JZ-LL-A2

- Contre-cadre en acier inox, matériau n° 1.4301 (angle 35 x 35x 3 mm)
- Équerres de fixation soudé, goujons filetés, écrous et rondelles en acier inox, matériau no° 1.4301

JZ–LL–AL, JZ–HL–AL

- Contre cadre en tôle d'acier galvanisée (brides de raccordement standards)
- Équerres de fixation à visser, goujons filetés, vis, écrous et rondelles en acier galvanisé

Pièces et caractéristiques

- Contre-cadre comprenant des sections d'angle
- Goujons filetés
- Rondelles
- Écrous à six pans
- Équerres de fixation

Matériaux et finitions

JZ-S, JZ-P, JZ-LL, JZ-HL

- Contre-cadre en acier galvanisé (profilé en L 35 × 35 × 3 mm)
- Équerres de fixation à visser, goujons filetés, vis, écrous et rondelles en acier galvanisé

JZ-S-A2, JZ-P-A2, JZ-LL-A2

- Contre-cadre en acier inox, matériau n° 1.4301 (angle 35 x 35x 3 mm)
- Équerres de fixation soudé, goujons filetés, écrous et rondelles en acier inox, matériau no° 1.4301

JZ–LL–AL, JZ–HL–AL

- Contre cadre en tôle d'acier galvanisée (brides de raccordement standards)
- Équerres de fixation à visser, goujons filetés, vis, écrous et rondelles en acier galvanisé

INFORMATION TECHNIQUE

Modèles, Dimensions

Contre cadre pour les volets de dosage trox_blau20 **Description Volets de dosage, Type** trox_blau20
Acier galvanisé

JZ-S, JZ-P, JZ-LL, JZ-HL

trox_blau20

Acier galvanisé

JZ–LL–AL, JZ–HL–AL

trox_blau20
Tôle galvanisée, largeur subdivisée

JZ-S, JZ-P, JZ-LL, JZ-HL

trox_blau20
Tôle galvanisée, hauteur subdivisée

JZ-S, JZ-P, JZ-LL, JZ-HL

trox_blau20
Inox

JZ-S-A2, JZ-P-A2, JZ-LL-A2

Contre cadre pour les volets de dosage

Description	Volets de dosage, Type
Acier galvanisé	JZ-S, JZ-P, JZ-LL, JZ-HL
	JZ–LL–AL, JZ–HL–AL
Tôle galvanisée, largeur subdivisée	JZ-S, JZ-P, JZ-LL, JZ-HL
Tôle galvanisée, hauteur subdivisée	JZ-S, JZ-P, JZ-LL, JZ-HL
Inox	JZ-S-A2, JZ-P-A2, JZ-LL-A2

Contre-cadre pour les volets de dosage et pour les clapets pare-fumée

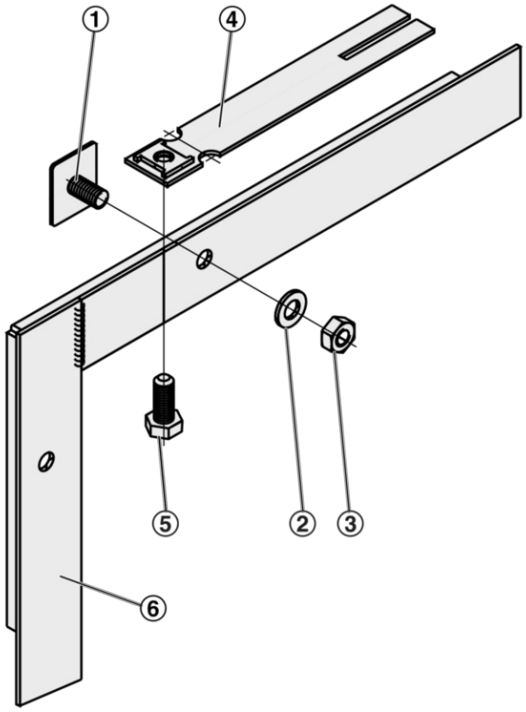

① Goujon fileté
② Rondelle
③ Écrou hexagonal
④ Équerres de fixation
⑤ Vis à tête hexagonale
⑥ Contre-cadre

Le contre-cadre peut être enduit de mortier

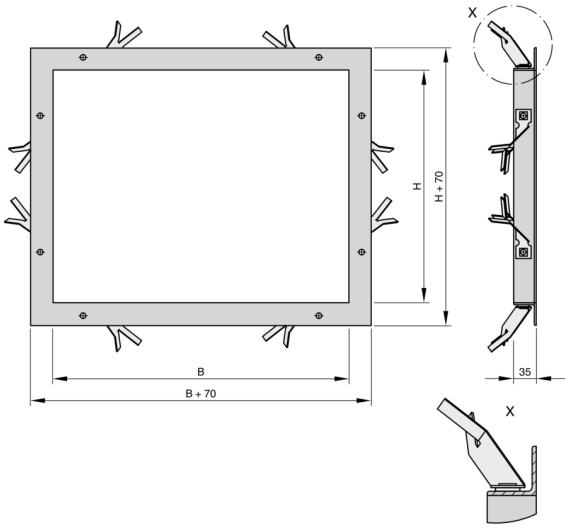

Avant l'enduit du contre cadre, les équerres de fixation doivent être pliées et réparties (sur site)

Détails du montage

Montage et mise en service

Avant d'effectuer la fixation dans le contre-cadre

- Fixer les goujons filetées, les rondelles et les écrous sur le contre cadre
- Fixer les équerres de fixation vissables avec les écrous hexagonaux
- Fixer les équerres de fixation vissables restants (espacement régulier, environ tous les 375 - 625 mm)

Après avoir effectué la fixation dans le contre cadre

- Dévisser les écrous hexagonaux
- Aligner le volet de dosage avec le contre cadre et fixer

Montage et mise en service

Avant d'effectuer la fixation dans le contre-cadre

- Fixer les goujons filetées, les rondelles et les écrous sur le contre cadre
- Fixer les équerres de fixation vissables avec les écrous hexagonaux
- Fixer les équerres de fixation vissables restants (espacement régulier, environ tous les 375 - 625 mm)

Après avoir effectué la fixation dans le contre cadre

- Dévisser les écrous hexagonaux
- Aligner le volet de dosage avec le contre cadre et fixer

Contre cadre pour JZ-*, JZ-*-A2, JZ-LL, JZ-HL

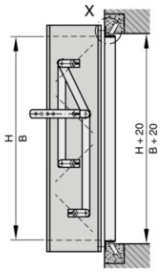

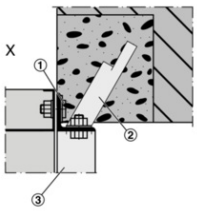

① Goujon fileté
② Équerres de fixation
③ Contre-cadre

Contre cadre pour JZ-AL, JZ-*L-AL

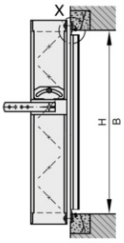

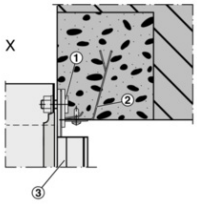

① Goujon fileté
② Équerres de fixation
③ Contre-cadre

Contre cadre, largeur subdivisée

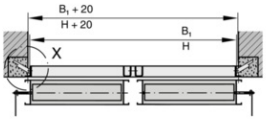

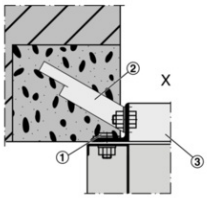

① Goujon fileté
② Équerres de fixation
③ Contre-cadre

Contre cadre, hauteur subdivisée

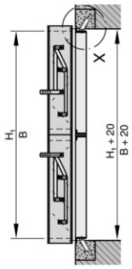

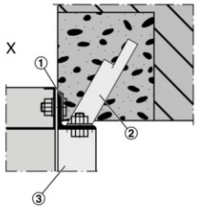

① Goujon fileté
② Équerres de fixation
③ Contre-cadre