EF

EF – GRILLE DE VENTILATION

CONTRE-CADRE POUR FIXATION DU MÉDIA FILTRANT, POUR UN MONTAGE RAPIDE ET SIMPLE DES GRILLES DE VENTILATION À FONCTION DE FILTRATION

Le contre-cadre pour montage simple et précis des grilles de ventilation peut être scellé dans l'ouverture de cloison à l'aide de languettes de fixation

- Adapté aux grilles de ventilation de type AT, VAT, AH, SL, TR, TRS
- Sections en angle en acier galvanisé
- Languettes de fixation préformées
- Le média filtrant est maintenu en place par des fils

Application

Application

- Pour le montage des grilles de ventilation dans les cloisons et allèges
- Montage simplifié
- Le contre-cadre permet un montage rapide, simple et précis des grilles de ventilation
- Pour la protection des composants des systèmes à reprise fortement chargée en poussières
- Filtre pour la séparation et la captation des grosses particules conforme à la norme EN 779, classe G4
- Pour grilles de ventilation sans options associées et pour grilles de ventilation à registre à glissière (option associée)

Application

- Pour le montage des grilles de ventilation dans les cloisons et allèges
- Montage simplifié
- Le contre-cadre permet un montage rapide, simple et précis des grilles de ventilation
- Pour la protection des composants des systèmes à reprise fortement chargée en poussières
- Filtre pour la séparation et la captation des grosses particules conforme à la norme EN 779, classe G4
- Pour grilles de ventilation sans options associées et pour grilles de ventilation à registre à glissière (option associée)

Description

Pièces et caractéristiques

- Contre cadre comprenant des sections d'angle
- Rainure pour fixation par ressort de la façade de la grille
- Fils de support
- Média filtrant FMP-G4-C11

Matériaux et finitions

- Contre-cadres en tôle d'acier formée, avec languettes de fixation

- Média filtrant composé de fibres chimiques
- Contre-cadre trempé RAL 9005, noir de jais

Normes et directives

- Test des filtres à poussières fines et à grosses particules conformément à la norme EN 779 (filtres à air à particules pour la ventilation générale) : norme européenne relative à la procédure de test et au banc d'essai pour la détermination des performances des filtres

Maintenance

- La structure et les matériaux ne nécessitent aucun entretien
- Inspection et nettoyage conformément à VDI 6022

Pièces et caractéristiques

- Contre cadre comprenant des sections d'angle
- Rainure pour fixation par ressort de la façade de la grille
- Fils de support
- Média filtrant FMP-G4-C11

Matériaux et finitions

- Contre-cadres en tôle d'acier formée, avec languettes de fixation
- Média filtrant composé de fibres chimiques
- Contre-cadre trempé RAL 9005, noir de jais

Normes et directives

- Test des filtres à poussières fines et à grosses particules conformément à la norme EN 779 (filtres à air à particules pour la ventilation générale) : norme européenne relative à la procédure de test et au banc d'essai pour la détermination des performances des filtres

Maintenance

- La structure et les matériaux ne nécessitent aucun entretien
- Inspection et nettoyage conformément à VDI 6022

INFORMATION TECHNIQUE

Modèles

Tous les accessoires sont définis avec le code de commande de la grille de ventilation.

Tous les accessoires sont définis avec le code de commande de la grille de ventilation.

Contre-cadre et caisson pour la fixation du média filtrant destiné aux grilles de ventilation trox_blau20 **Type de grille de ventilation Contre-cadre** trox_blau20 **Type de grille de ventilation EF** trox_blau20 **Type de grille de ventilation Largeur du rebord de la grille de ventilation** trox_blau20 **Type de grille de ventilation mm**
trox_blau_20_CMYK
Montage en cloison, en allège ou en gaine rectangulaire

trox_blau_20_CMYK
trox_blau_20_CMYK
AT

27

trox_blau_20_CMYK
VAT

27

trox_blau_20_CMYK
AH

28

trox_blau_20_CMYK
SL

28

trox_blau_20_CMYK
TR

27

trox_blau_20_CMYK
TRS

27

Contre-cadre et caisson pour la fixation du média filtrant destiné aux grilles de ventilation

Type de grille de ventilation	Contre-cadre
	EF
Type de grille de ventilation	Largeur du rebord de la grille de ventilation
	mm
Montage en cloison, en allège ou en gaine rectangulaire	
AT	27
VAT	27
AH	28
SL	28
TR	27
TRS	27

Le tableau des poids indique les dimensions nominales disponibles

Le tableau des poids indique les dimensions nominales disponibles

Détails du montage

Montage et mise en service

Avant d'effectuer la fixation dans le contre cadre

- Cintrer les languettes de fixation préformées

Après avoir effectué la fixation dans le contre cadre

- Positionner la grille de ventilation dans le contre-cadre et la fixer
- EF-AS : avant de monter une grille de ventilation à registre à glissière, vous devez retirer les fils de support

Ces schémas sont uniquement destinés à illustrer les détails de montage.

Montage et mise en service

Avant d'effectuer la fixation dans le contre cadre

- Cintrer les languettes de fixation préformées

Après avoir effectué la fixation dans le contre cadre

- Positionner la grille de ventilation dans le contre-cadre et la fixer
- EF-AS : avant de monter une grille de ventilation à registre à glissière, vous devez retirer les fils de support

Ces schémas sont uniquement destinés à illustrer les détails de montage.

Dimensions de montage du contre-cadre avec média filtrant (EF)

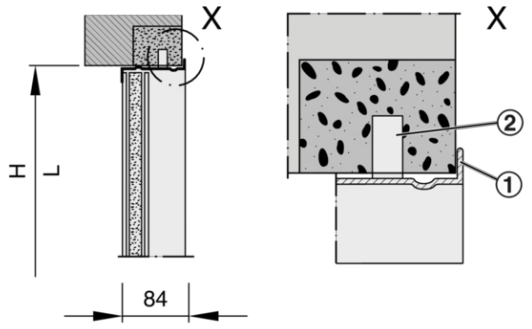

① Contre-cadre
② Languette de fixation

Grille de ventilation à fixation par ressort

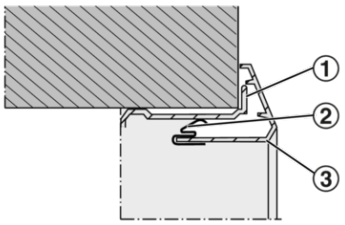

① Contre-cadre
② Fixation à ressort
③ Grille de ventilation